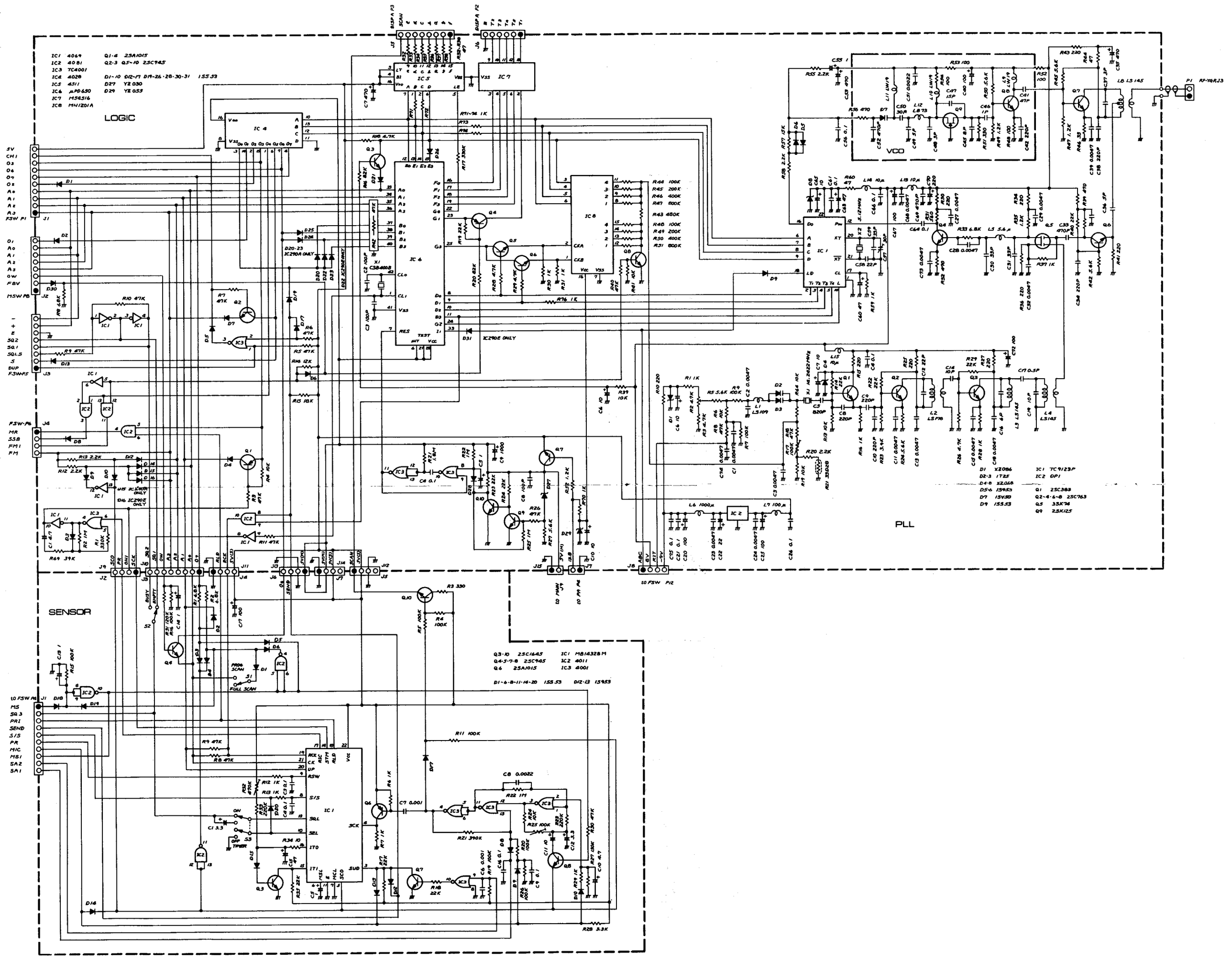
LOGIC
IC1 4069
IC2 4081
IC3 TC4001
IC4 4028
IC5 4511
IC6 μPD650
IC7 M54516
IC8 MN1201A
Q1-4 2SA1015
Q2-3 Q5-10 2SC945
D1-10 D12-17 D19-26-28-30-31 1SS53
D27 YZ030
D29 YZ055
VCO
PLL
SENSOR
D1 XZ086
D2-3 1T25
D4-8 XZ068
D5-6 1S953
D7 1SV50
D9 1SS53
IC1 TC9123P
IC2 OP1
Q1 2SC383
Q2-4-6-8 2SC763
Q5 3SK74
Q9 2SK125
Q3-10 2SC1645
Q4-5-7-8 2SC945
Q6 2SA1015
IC1 MB14328M
IC2 4011
IC3 4001
D1-6-8-11-14-20 1SS53
D12-13 1S953